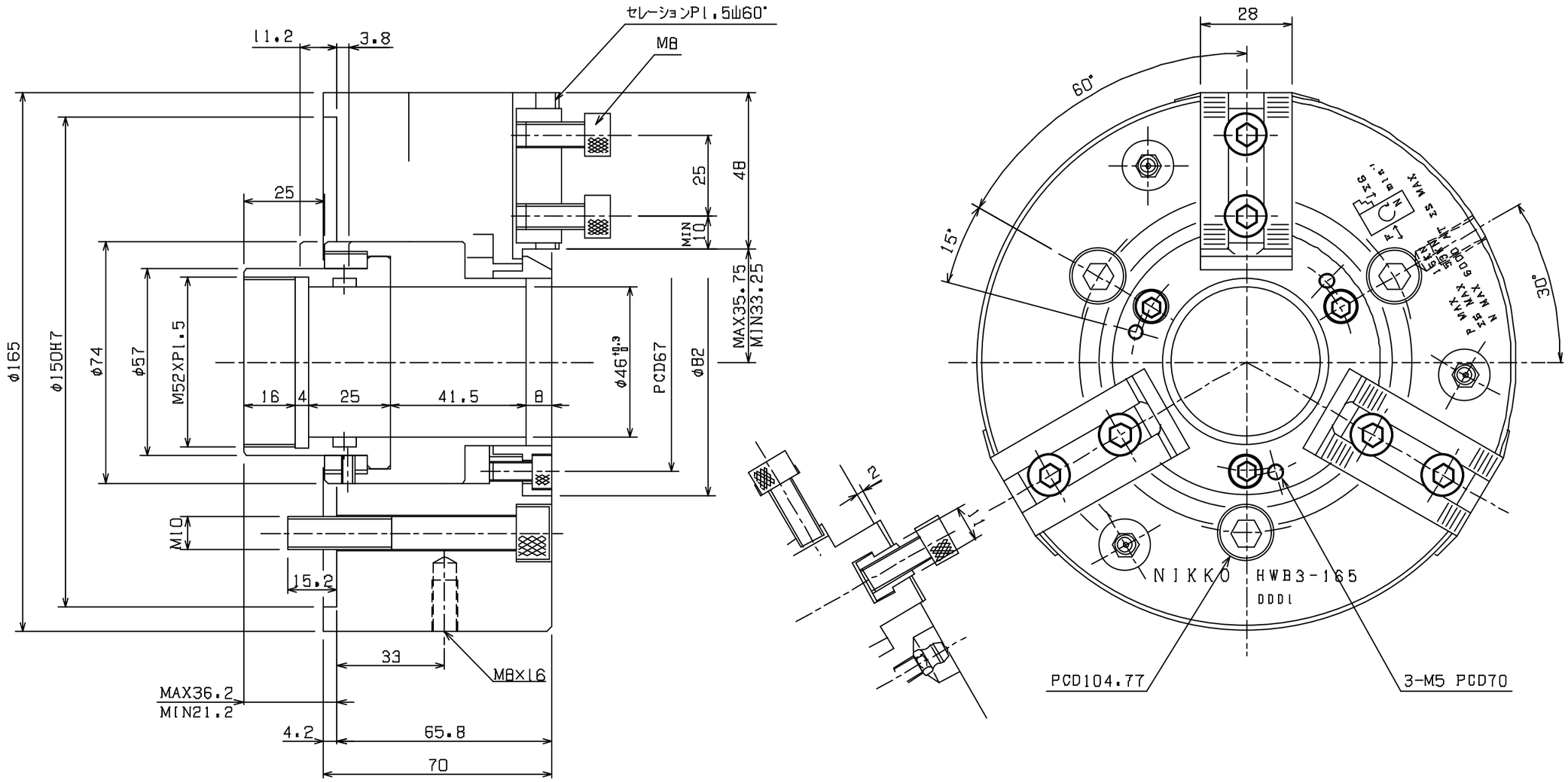

仕 様

爪ノストローク	(直径ニテ)	5 mm
ピストンストローク		15 mm
推奨シリンダー		46TS-TA1 型
許容シリンダー力	46TS-TA1型 引側使用圧 3.4MPa	16.8 kN
最大静的把握力		53.9 kN
最高使用回転速度		6000 min^{-1}
慣性モーメント		0.04 $kg \cdot m^2$
質 量		9 kg
アンバランス量	外周ニテ	3 g以内

符号	品 名	材 料	個 数	単重量 (kg)	記 事
	外 形 図		一式		標準
	日鋼プレシジョン HWB3-165型チャック		作図 第三角法		
	承 認	検 図	担 当	製 図	コード番号
			尺度 1/1		

記号	変更箇所	日付	訂正実施	工事番号
△				
△				
△				
△				
△				

株式会社 野村製作所

2-8606048 △